TAIJI

仕　　様

メーカ名	タイジ株式会社
品　名	フローズンマシン
型　式	miniGELPlus1
定格電圧	単相100V　50／60Hz
消費電力	250W
外形寸法	W195×D480×H615
質　量	25Kg
付属品	変換プラグ

寸法単位：mm

品番	名　称	仕　様	備　考
⑧			
⑦			
⑥			
⑤	電源コード		
④	ドレーン受け	ABS	
③	ボウル	PC	6L
②	操作パネル		
①	本　体	SUS,ABS	

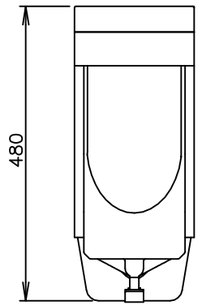

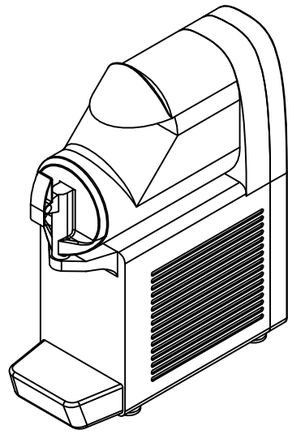

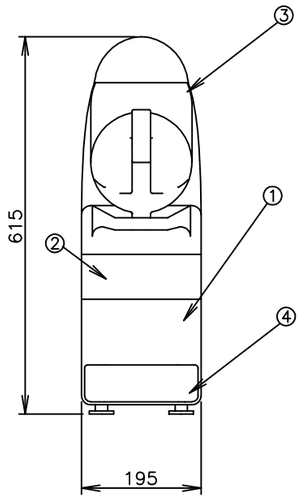

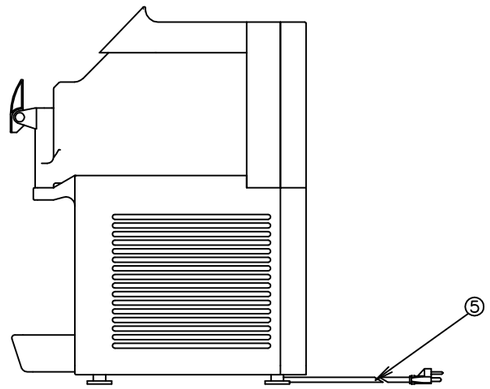

符号	改訂項目	年　月　日	承認	検図	製図	尺度	商品説明図	品名	商品コード
					小林	1:10	タイジ株式会社	フローズンマシン	882018
								型式 miniGELPlus1	発行日 2015年3月17日