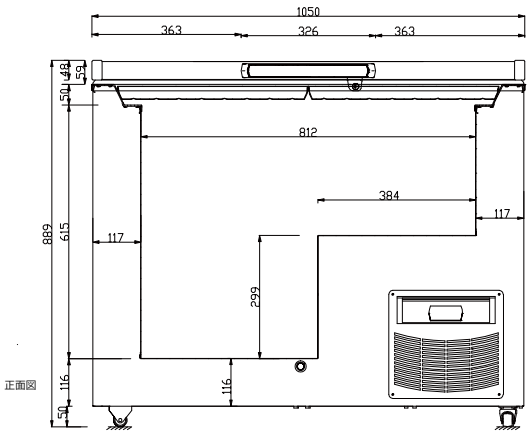

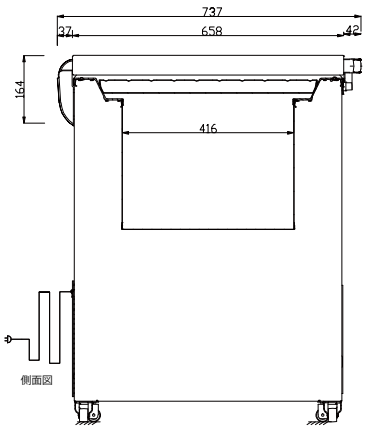

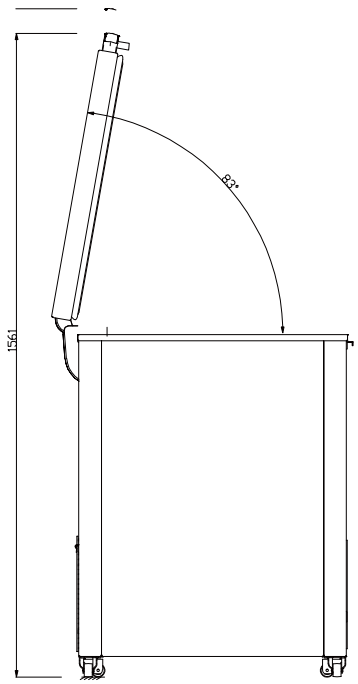

側面扉開図

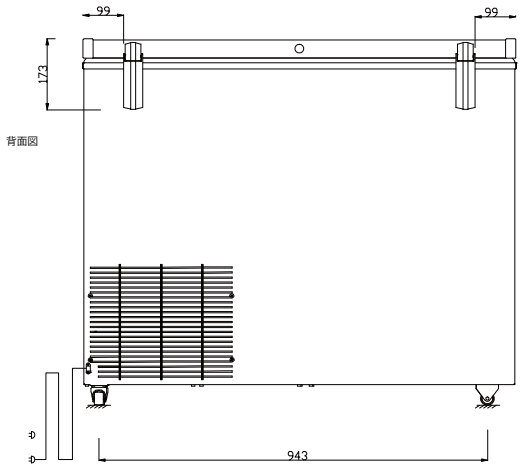

製品名	超低温冷凍ストッカー
品番	JCMCC-8162S（インバーター）
外形寸法 (WxDxH)	1050×737×889
内形寸法 (WxDxH)	812×416×615
有効内容積 (L)	163L
性能条件（無負荷）	外気温 10℃～ 30℃
温度調整範囲 (℃)	－ 80℃～－60℃
製品質量 (Kg)	84kg
圧縮機	単相 100Ｖ、全密閉型
冷媒 / 冷媒封入量（g）	Ｒ600a/ R508B 149/225g
蒸発器	内蔵式　直冷方式
凝縮器	パイプオンシート自然冷却＋ワイヤーチューブ強制風冷方式
温度制御	マイコン式
定格電圧（V）	単相 100V
定格電流（A）	8.6/7.6A
定格消費電力（W）	450/445W
定格周波数（Hz）	50/60Hz
電源コード長さ (m)	2.3m
電源プラグ	2 極差込み
適合コンセント	接地極付 2 極差込み 15A 125V
付属品	内カゴ 1 個、霜取りヘラ、鍵 2 個
その他	

■仕様・外観は改良のため予告なく変更する場合があります
■表記寸法は設計時の値のため製造時に誤差が生じる場合があります

※ 承認図の仕様は改良のため予告なく変更する場合がございます

製品名	・超低温冷凍ストッカー［ －80℃ ］	2025/3
型　番	・JCMCC-8162S［インバーター搭載］	

株式会社ジェーシーエム